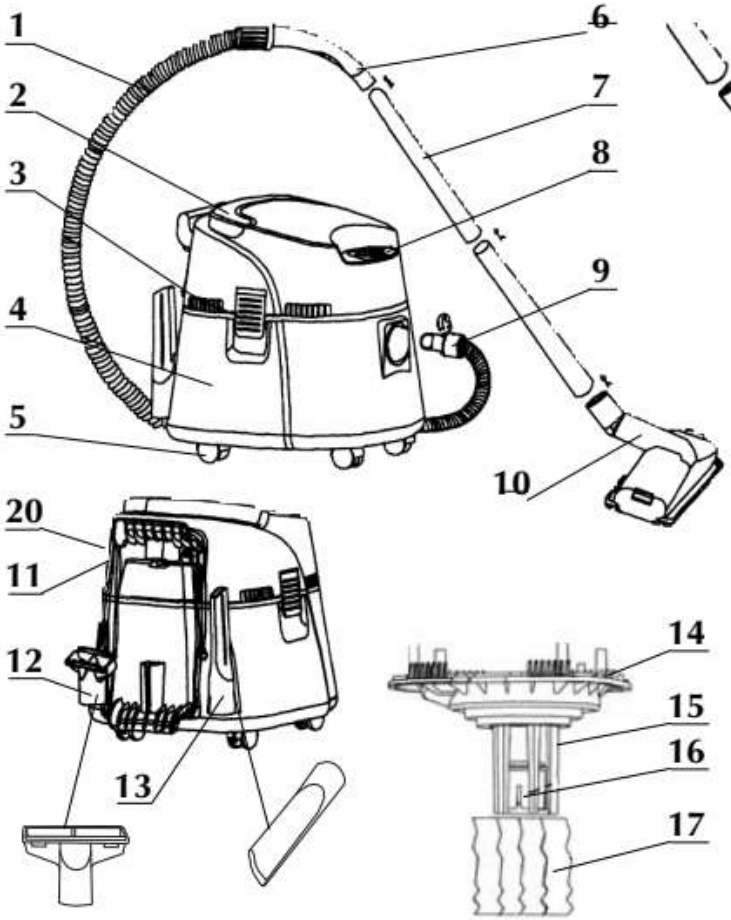

1 - Mangueira
2 - Alça de transporte do produto
3 - Conexão para fechamento
4 - Interior do produto
5 - Rodas
6 - Alça de manuseio
7 - Tubo prolongador com encaixe
8 - Botão Liga/Desliga
9 - Engate da mangueira
10 - Bocal para carpete e piso
11 - Cabo de alimentação
12 - Bocal para estofados
13 - Bocal para cantos e frestas
14 - Proteção do motor
15 - Encaixe do filtro
16 - Flutuador sobre a água
17 - Filtro do motor
18 - Cerdas para aspirar água
19 - Cerdas para piso frio e laminado
20 - Saída de ar